Profilé pour corniche

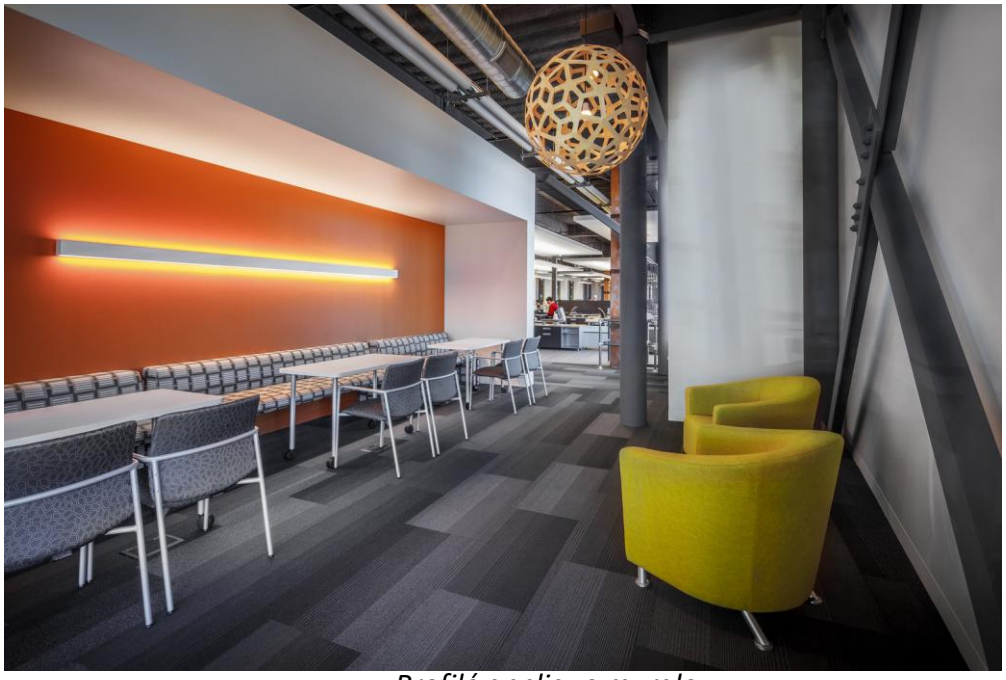

Profilé applique murale

MATEL GROUP SAS - ZI Tharabie - 18, rue d'Anjou – F-38291 St Quentin Fallavier Cedex
Tél : +33 (0)474 999 999 – Fax : +33 (0)474 999 900
Email : technique@matel.fr SIRET : 339 827 834 00054 – APE 4669A – RCS 339 827 834 Vienne – Siège social : Saint Quentin Fallavier.
MATEL se réserve le droit d'apporter toutes modifications techniques sur ses produits sans préavis.

SOMMAIRE

1 - VERSION POUR REALISATION D'ENTOURAGE LUMINEUX…….Page 3

2 - VERSION POUR REALISATION D'ECLAIRAGE LINEAIRE……..Page 4

3 - VERSION POUR ECLAIRAGE D'ANGLE…….Page 5

3-1 Profilé pour corniche …….Page 10-11
3-4 Profilé pour nez de marche……Page 12

4- PROFILÉ A ENCASTRER…….Page 13

5- PROFILÉ SEUIL DE PORTE……Page 13

6- PROFILÉ ENCASTREMENT MURAL ……Page 14

7- PROFILÉ TUBE ……Page 15

8- PROFILÉ APPLIQUE MURAL ……..Page 16

9- PROFILÉ SUSPENSION 75 X 75 mm …… Page 17

10- PROFILÉ SUSPENSION 85 X 85 mm ……. Page 21

1 - VERSION POUR REALISATION D'ENTOURAGE LUMINEUX

Description :

Application intérieure
Utilisé avec du ruban led non étanche ou tropicalisé
Rails en aluminium anodisé

Paramètre Techniques MLRPC2 :

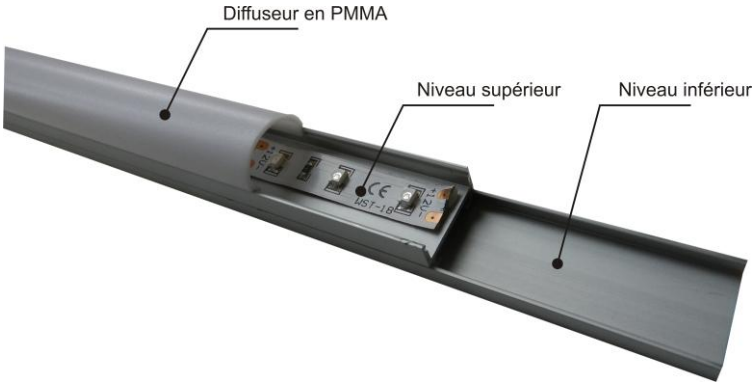

Diffuseur en PMMA blanc demi cercle : permet de casser le flux lumineux
Niveau supérieur : permet l'application de ruban leds
Niveau inferieur : permet la fixation du rail à l'aide de vis ou de double face

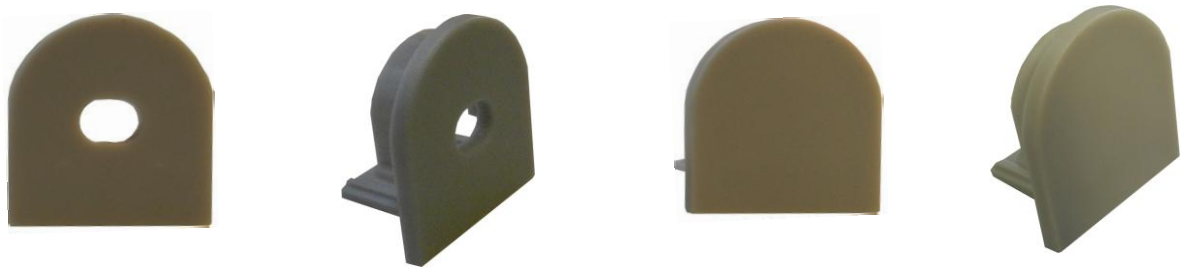

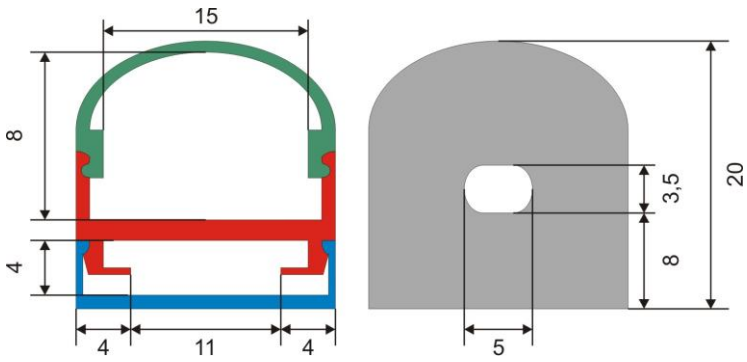

Paramètre Techniques MLRPL2 :

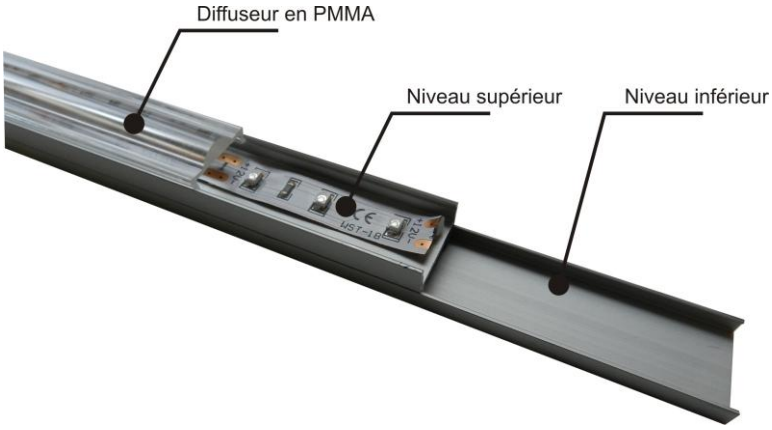

Diffuseur en PMMA transparent : permet d'orienter le flux sur un angle de 60°
Niveau supérieur : permet l'application de ruban leds
Niveau inferieur : permet la fixation du rail à l'aide de vis ou de double face

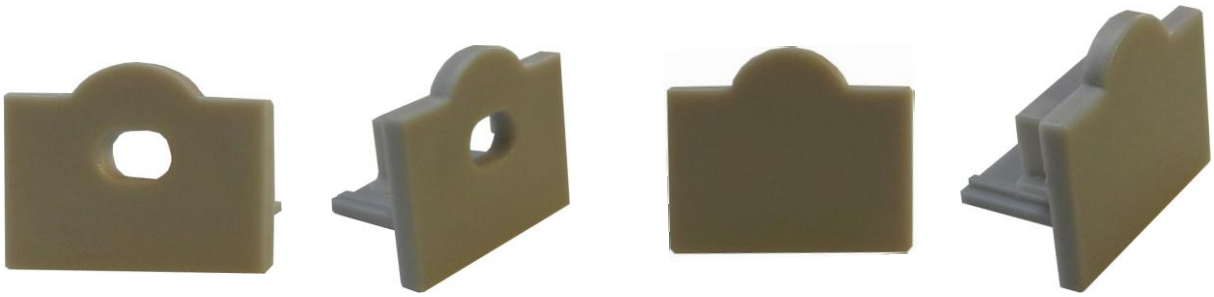

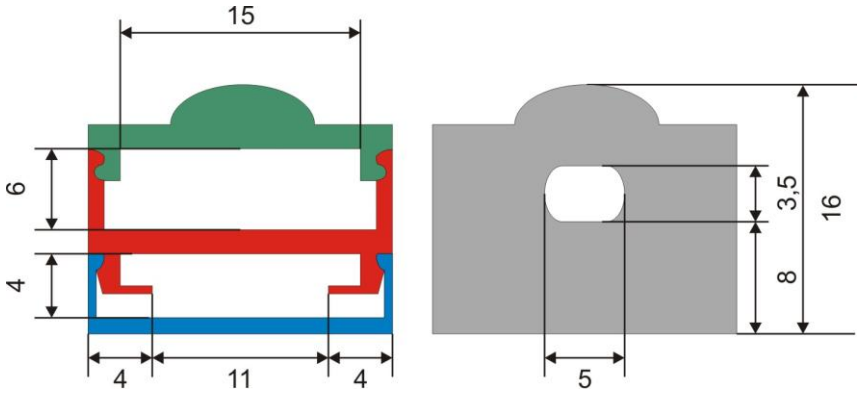

Référence	Désignation	
MLRPC2	Profilé Ruban Leds demi cercle blanc - 2m	
MLRPL2	Profilé Ruban Leds avec lentille 60° - 2m	
MLRPBC	Paire de bouchon pour profilé demi-cercle	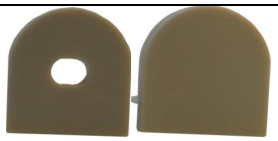
MLRPBL	Paire de bouchon pour profile lentille 60°	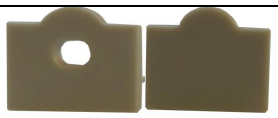

2 - VERSION POUR REALISATION D'ECLAIRAGE LINEAIRE

Description :

Système destiné à la réalisation d'éclairage linéaire pour la mise en valeur de panneau de petite et moyenne dimensions.
Application intérieure ou extérieure
Utilisé avec du ruban led grand flux lumineux –Voile silicone (MLR322x ou MLR326x)
Rails en aluminium anodisé – Diffuseur satiné en PMMA

Version simple Face :

Version double Face :

Référence	Désignation		Poids (g)
MLRPR205UF	Profilé pour éclairage linéaire rond Ø20.5mm + diffuseur demi cercle satiné en pmma - 2m	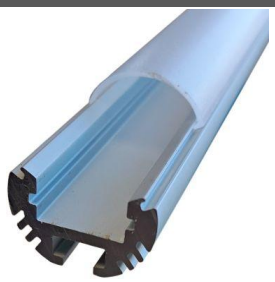	720
MLRPR205D	Diffuseur PMMA satiné pour MLRPR205 Longueur 2 m		
MLRPBR205UF	Paire de bouchon	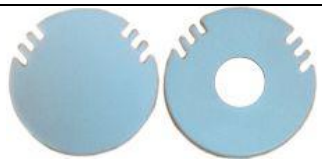	2
MLRPJ205	Pièce pour jonction de deux profilés MLRPR205		10
MLRPP230	Potence de déport alu – 30mm	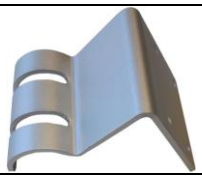	30
MLRPP2100	Potence de déport acier laqué gris – 100mm		45
MLRPP2200	Potence de déport acier laqué gris – 200mm		80
MLRPP2400	Potence de déport acier laqué gris – 400mm		200
MLRPPD2035	Potence de déport acier laqué gris 2x200mm pour caisson drapeau double face Ep 35mm		135
MLRPPD2060	Potence de déport acier laqué gris 2x200mm pour caisson drapeau double face Ep 60mm		145
MLRPRVIS	10 vis M4x8mm + 10 écrous borgnes		

Mise en Œuvre :

Pour la réalisation de la source d'éclairage, il est possible d'utiliser les systèmes de ruban led à grand flux lumineux type MLR322x ou MLR326x.
Dans le cas de l'utilisation avec un ruban type MLR322W, à 120 leds 3528/m, en version blanc 6500K, nous vous indiquons ci-dessous les valeurs d'éclairement de surface en fonction du type de potence utilisé.

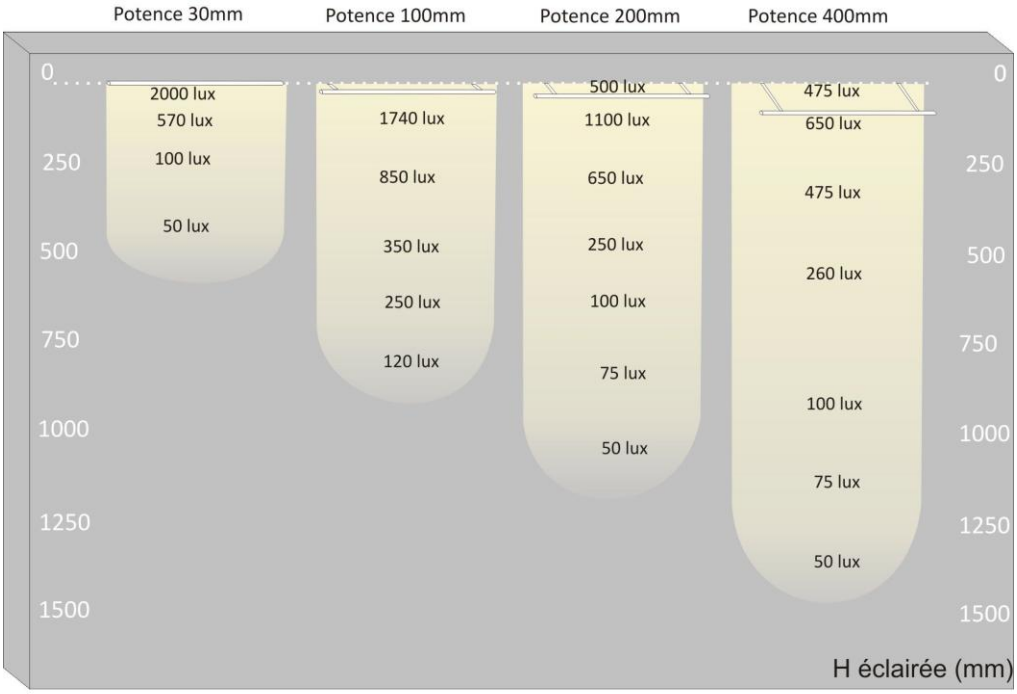

Dans le cas de l'utilisation avec un ruban type MLR326W, à 60 leds 2835/m, en version blanc 6500K, nous vous indiquons ci-dessous les valeurs d'éclairement de surface en fonction du type de potence utilisé.

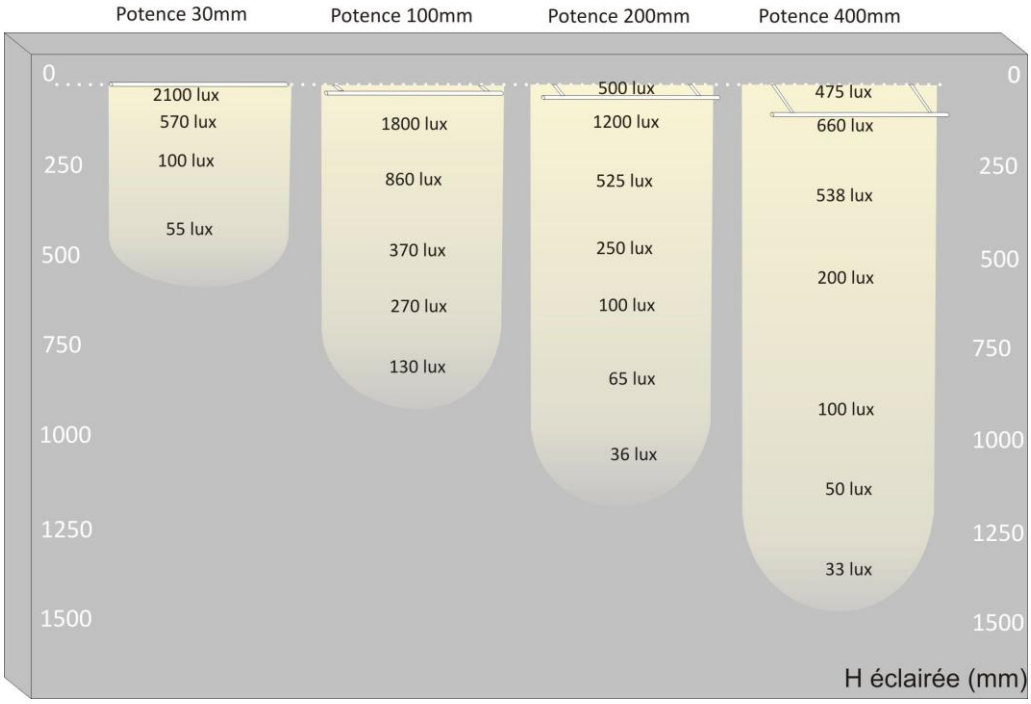

Potences :

Dimensions des bases des potences de déport de 30, 100, 200 et 400mm :

- MLPP230 : H : 40mm - L : 50mm
- MLRPP2100 : H : 25.5mm - L : 45.5mm
- MLRPP2200 : H : 45mm - L : 23mm
- MLRPP2400 : H : 45mm - L : 35mm

Entraxe des 2 points de fixation des potences MLRPP2100, 2200 et 2400 : 25mm.

Il est impératif d'utiliser un kit vis+ écrou réf : MLRPRVIS.

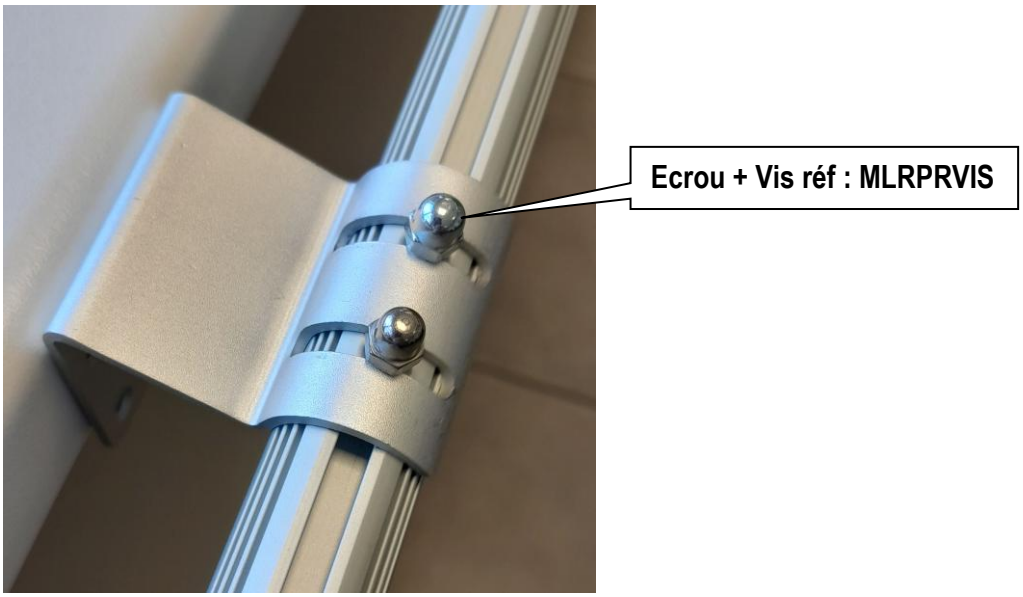

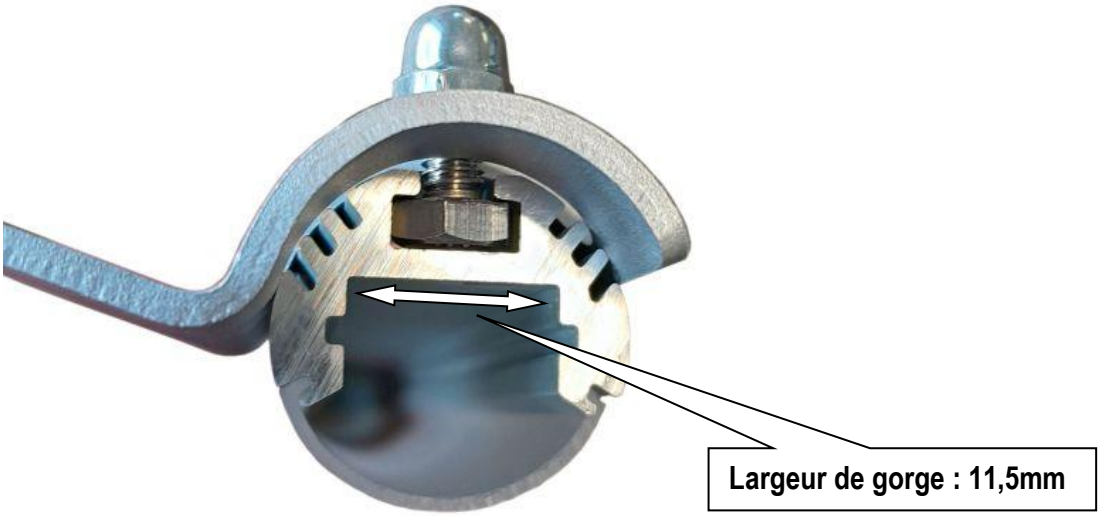

3 - VERSION POUR ECLAIRAGE D'ANGLE

3-1 Profilé pour corniche :

- Application intérieure
- Utilisé avec du ruban led non étanche ou tropicalisé
- Profilé en aluminium anodisé
- Diffuseur en PMMA Blanc

MLRPBCO
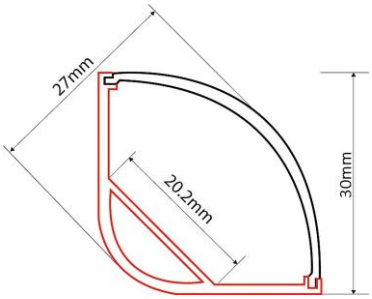

Référence	Désignation
MLRPCO30	Profilé pour corniche 30X30mm – longueur 2m
MLRPBCO	Bouchons pour profilé pour corniche – lot de 2

3-2 Profilé pour corniche :

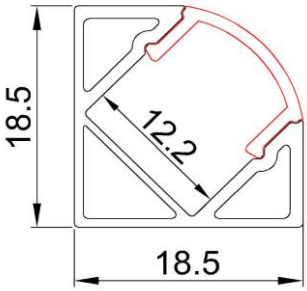

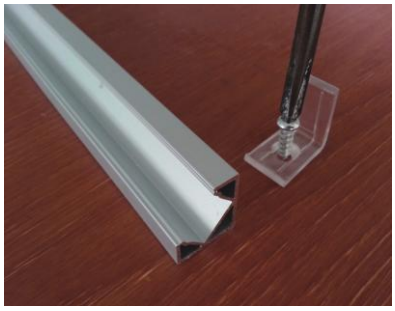
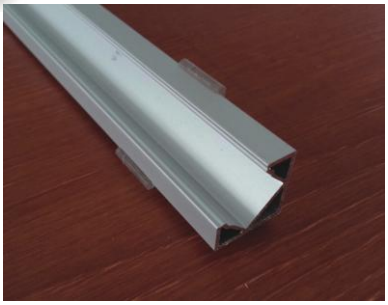

Référence	Désignation
MLRPCO18	Profilé Corniche 18,5 x 18,5 mm – longueur 2m Diffusant PC blanc
MLRPBCO18	Bouchons pour profilé MLRPCO18 – lot de 2
MLRPCCO18	Clip de fixation pour MLRPCO18 – 1 clip tous les 50 cm

Clips de fixation

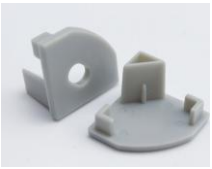
Bouchons

3-3 Profilé pour corniche :

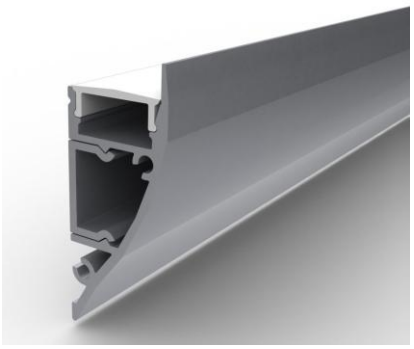

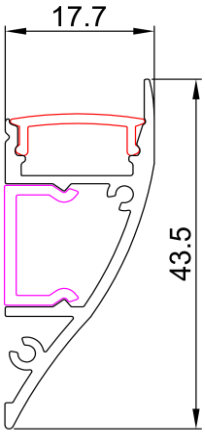

Référence	Désignation
MLRPCO17	Profilé corniche – longueur 2m Diffusant PC semi clair
MLRPBCO17	Bouchons pour profilé MLRPCO17 – lot de 2

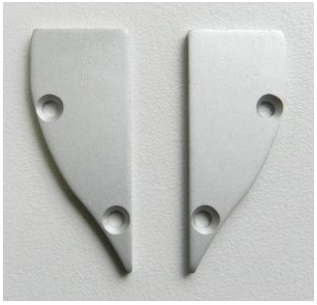

3-4 Profilé pour nez de marche :

- Application intérieure
- Utilisé avec du ruban led non étanche ou tropicalisé
- Profilé en aluminium anodisé
- Diffuseur en polycarbonate blanc mat

MLRPBN

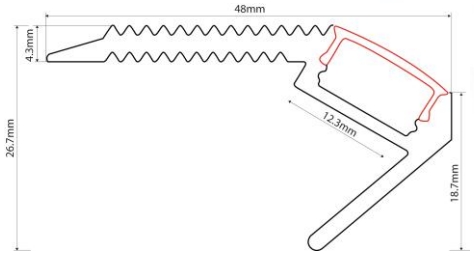

Référence	Désignation
MLRPN2	Profilé pour nez de marche – longueur 2m
MLRPBN	Bouchons pour profilé pour nez de marche – lot de 2

3-5 Profilé de nez de marche :

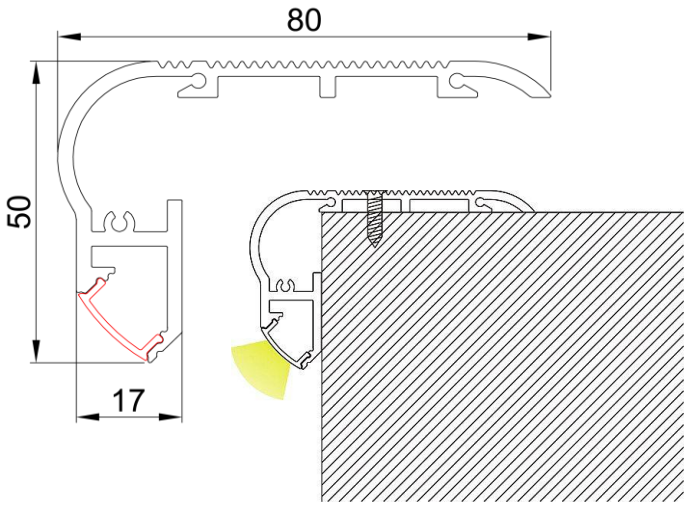

Référence	Désignation
MLRPNG	Profilé nez de marche 80x50mm – longueur 2m Diffusant PC Blanc
MLRPBNG	Bouchons pour profilé MLRPBNG – lot de 2

4- Profilé à encastrer

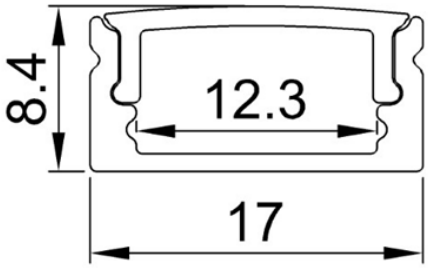

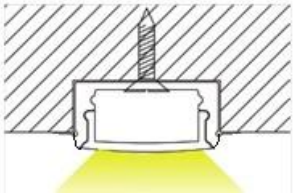

Prof rainure : 7mm

Référence	Désignation
MLRPE08	Profilé à encastrer 8,4 x 17 mm – longueur 2m Diffusant PC blanc (Coef de transparence 70-80%)
MLRPBE08	Bouchons pour profilé MLRPE08 – lot de 2

5- Profilé seuil de porte

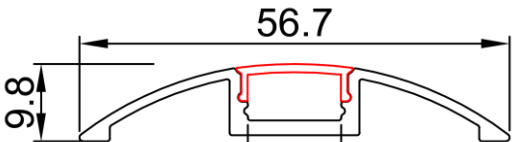

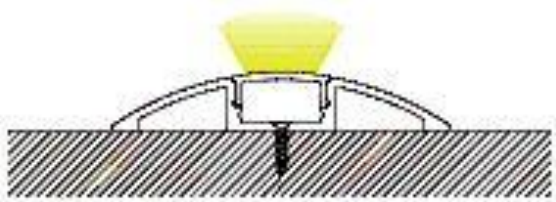

Référence	Désignation
MLRPS	Profilé seuil de porte – longueur 2m Diffusant PC blanc
MLRPBS	Bouchons profilé MLRPS – lot de 2

6- Profilé encastrement mural :

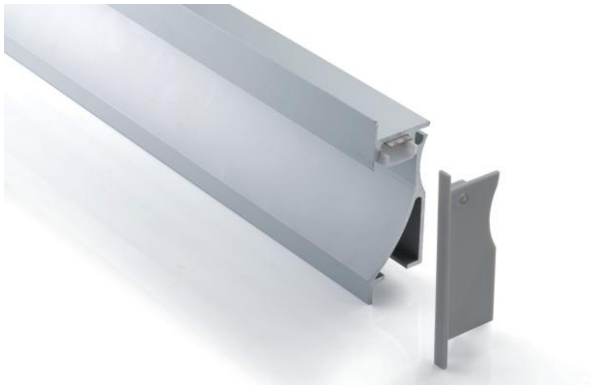

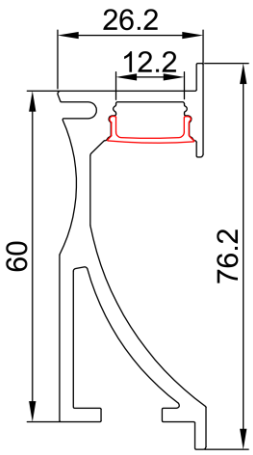

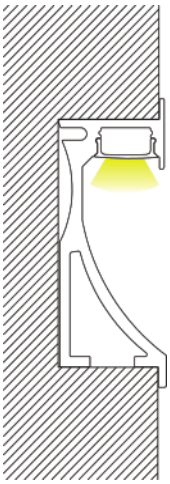

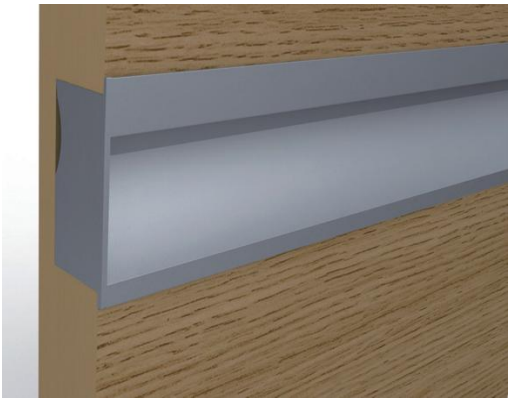

Référence	Désignation
MLRPEM	Profilé encastrement mural – longueur 2m Diffusant PC semi clair
MLRPBEM	Bouchons pour profilé MLRPBEM – lot de 2

7- Profilé tube :

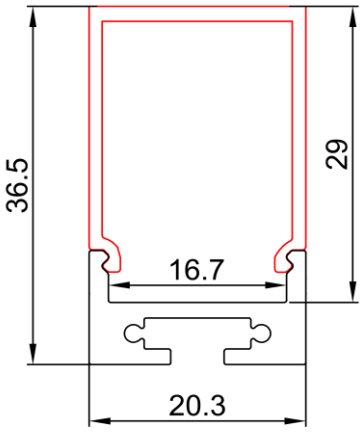

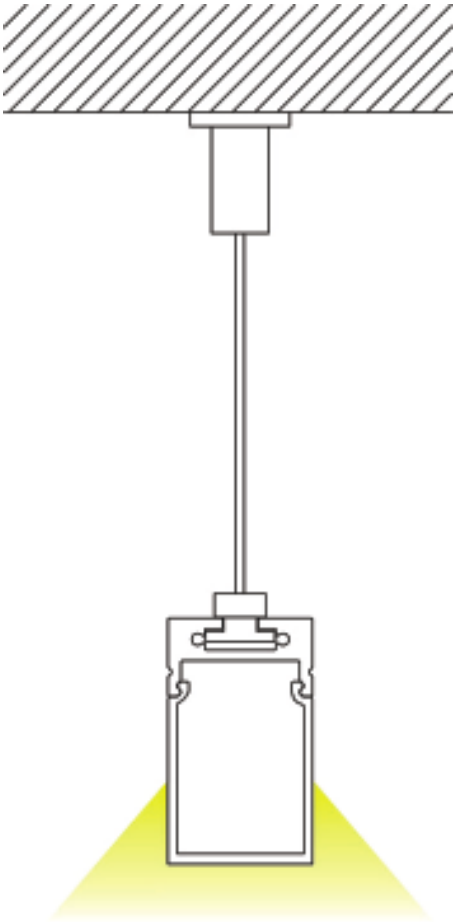

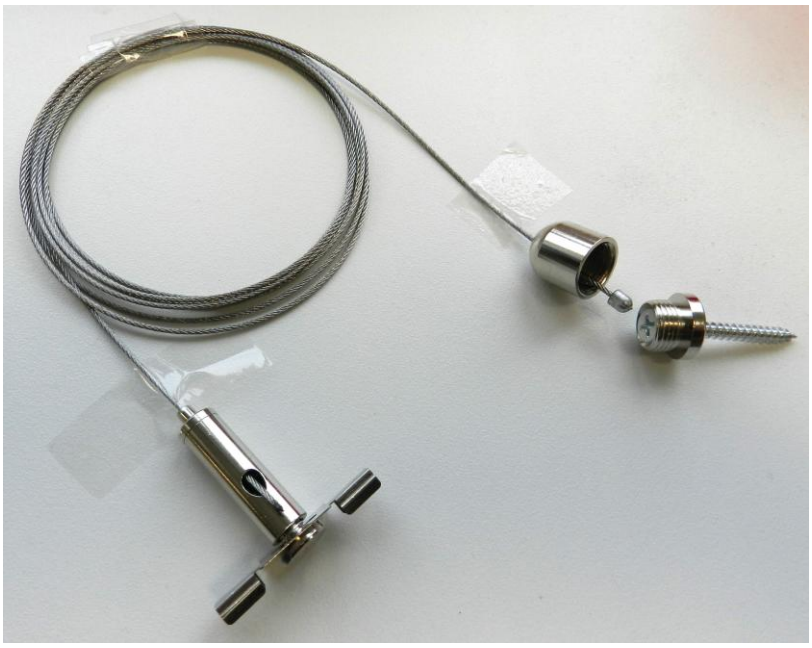

Câble de suspension + clip de fixation

Bouchons

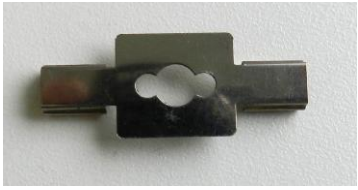

Clip de fixation

Référence	Désignation
MLRPT20	Profilé tube 20mm – longueur 2m Diffusant PC Blanc
MLRPBT20	Bouchons pour profilé MLRPT20 – lot de 2
MLRPCT20	Clip de fixation pour MLRPT20
MLRPST20	Câble de suspension pour MLRPT20 – Longueur 2m

Mise en œuvre du système de suspension

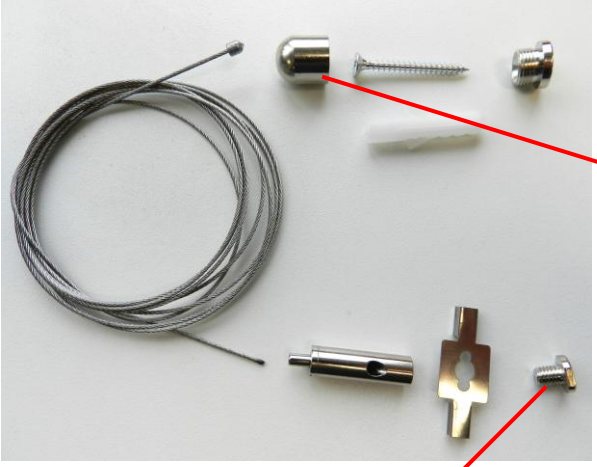

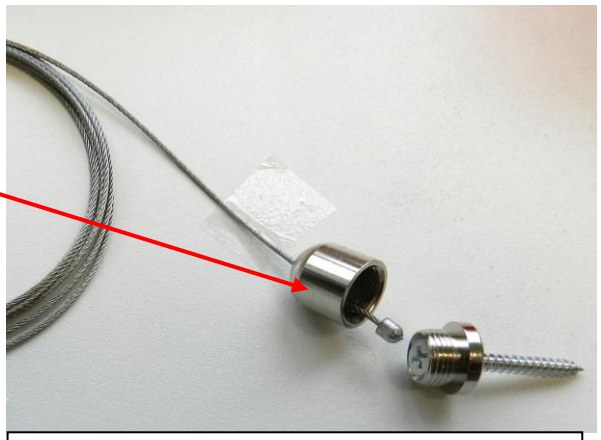

1) Insérer le câble comme ci-dessus

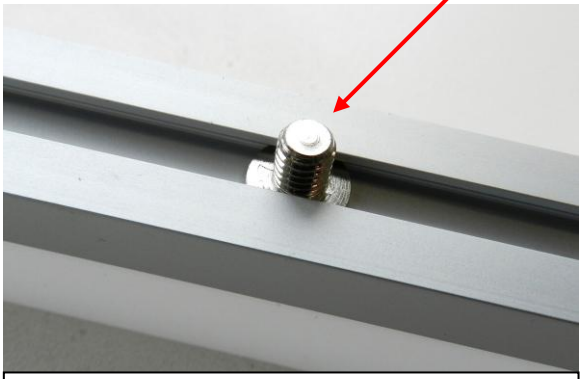

2) Loger la vis dans le rainurage

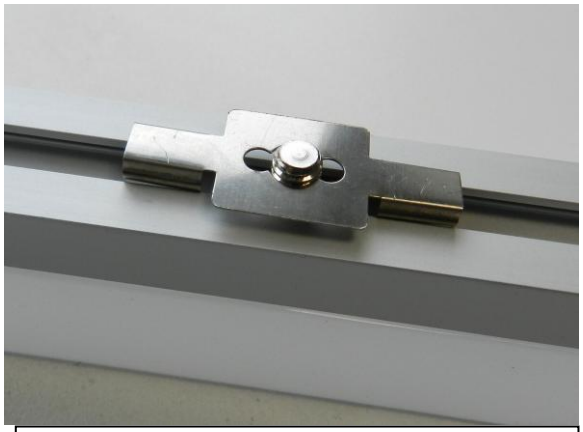

3) Mettre en place le clip

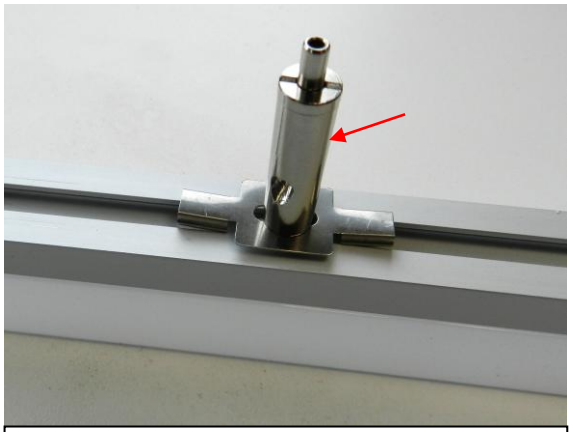

4) Visser la pièce de maintien du câble

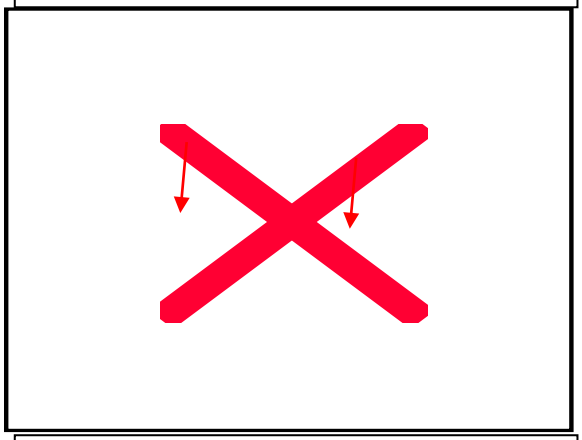

5) Appuyer pour clipser la pièce

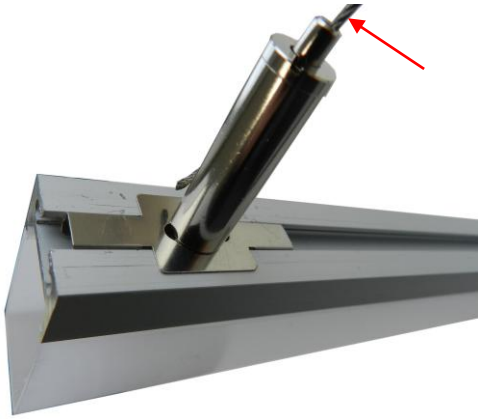

6) Insérer le câble de suspension

8- Profilé applique murale :

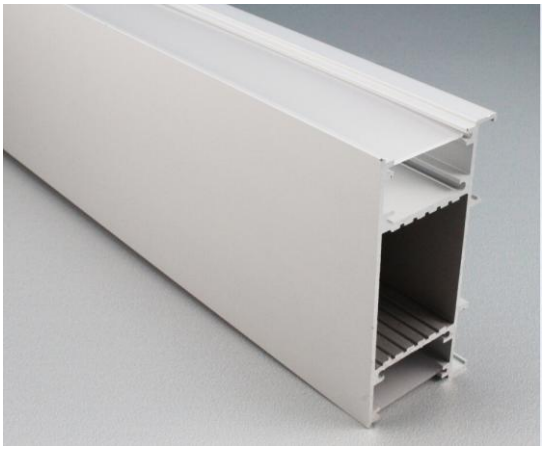

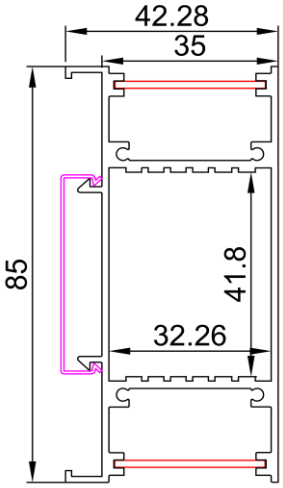

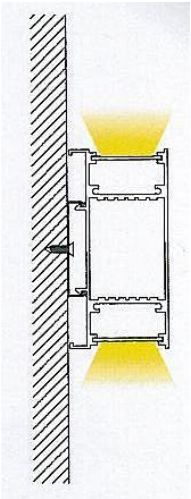

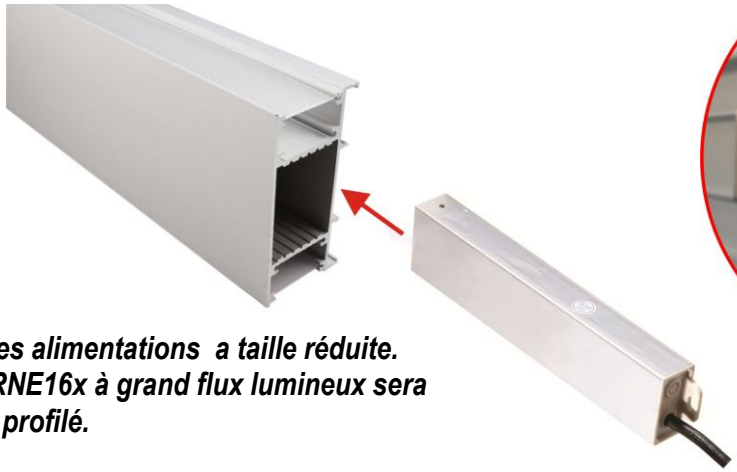

Possibilité de loger des alimentations a taille réduite.
Le ruban LED réf MLRNE16x à grand flux lumineux sera idéal pour équiper ce profilé.

Référence	Désignation
MLRPAM	Profilé applique murale – longueur 2m Diffusant PC semi clair
MLRPBAM	Bouchons pour profilé MLRPAM – lot de 2
MLRPCAM	Clip de fixation pour MLRPAM

Clips de fixation

Ruban LED préconisé pour ce profilé. (Voir fiche tech : MLRGFx)

MLRNE16W4

Tableau des alimentations a taille réduite utilisées avec le ruban MLRNE16x.

Référence	Tension de sortie	Puissance max	Charge Maxi à connecter à l'alimentation (en mètre)	Dimensions L x l x h (mm)	Poids (kg)
MLPM31230R	12 VDC	35 W	1	227 x 29 x 20	0.24
MLPM31260R	″	60 W	1,7	253 x 40 x 22	0.41
MLPM312100R	″	95 W	2,7	298 x 40 x 22	0.55

9- Profilé suspension 75x75 mm :

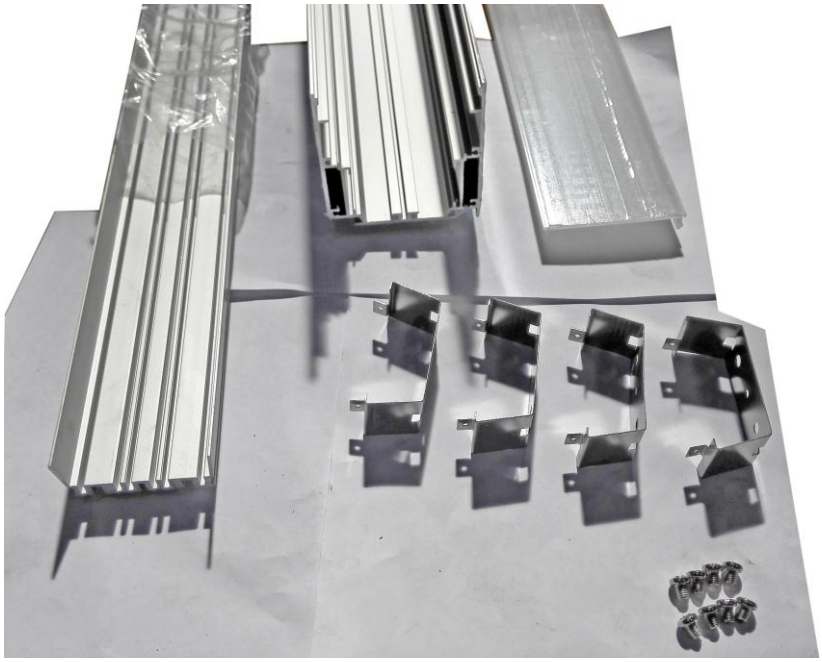

Ensemble des pièces composant la référence MLRPS7575N

Mise en place des clips sur le profilé amovible

Le profilé amovible sera maintenu grâce aux clips

Position des éléments dans le profilé :

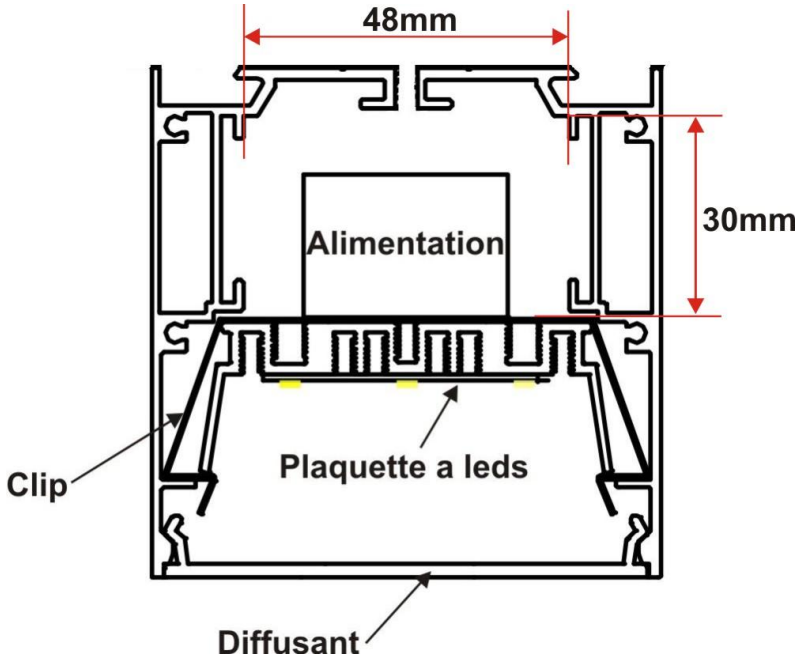

Système de suspension

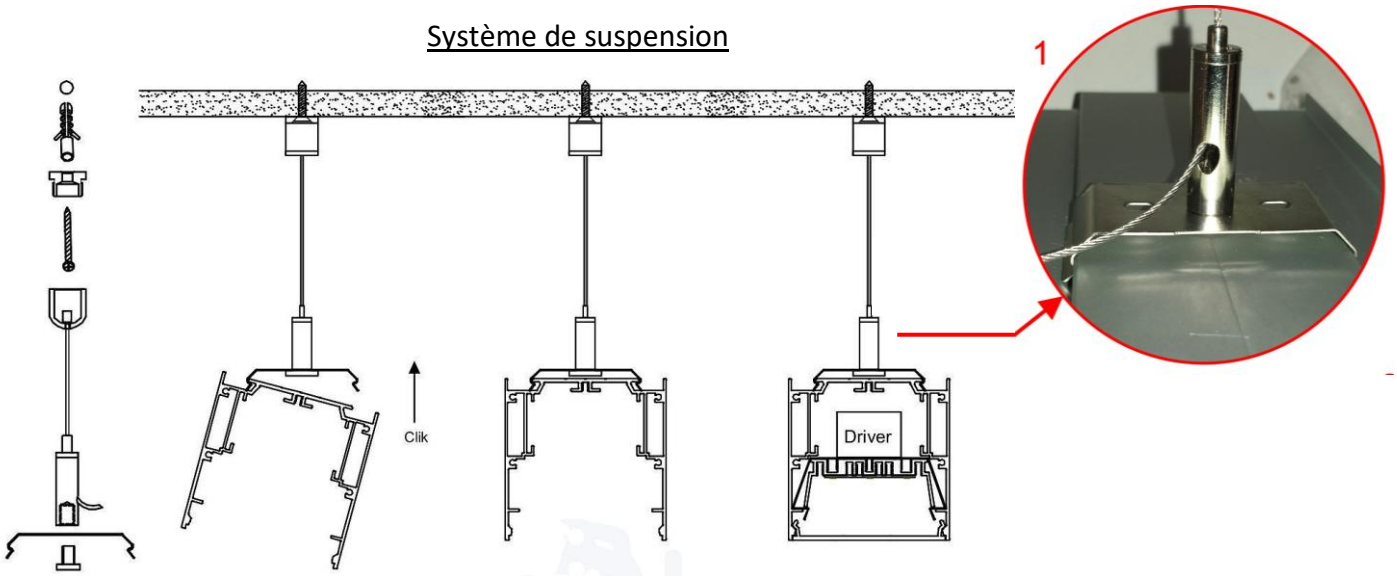

Fixation sur un mur

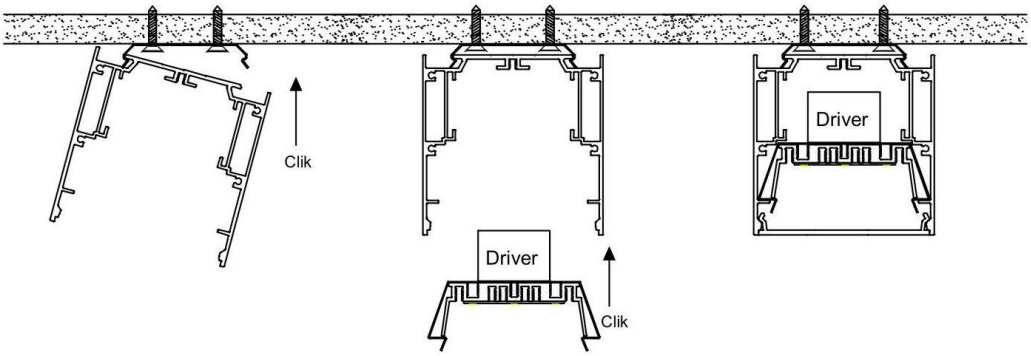

Clip de fixation

Câble de suspension

Bouchons

Référence	Désignation
MLRPS7575N	Profilé suspension 75x75 mm – longueur 2m Diffusant PC semi clair
MLRPBS7575	Bouchons pour profilé MLRPS7575N – lot de 2
MLRPCS7575	Clip de fixation pour profilé MLRPS7575N
MLRPSS7575	Câble de suspension pour profilé MLRPS7575N – Longueur 2m

Système d'éclairage non étanche destiné à être intégré dans le profilé MLRPS7575 :

MLRNEPA1200

Dimensions de la plaquette :
560 mm x 51.5 mm x 5 mm

Dimensions de l'alimentation :
278 mm x 30 mm x 20 mm

Référence	Désignation	Flux lumineux* (lm/mod.)	Puissance (W/mod.)
MLRNEP056W42	Plaque à LED 560 mm – 4200°K- 600 mA – 50 000 h	2950	21
MLRNEP056W3	Plaque à LED 560 mm – 3000°K- 600 mA – 50 000 h	2950	21
MLRNEPA0600	Alimentation 48W – 600 mA **(Pour 1 Plaquette leds)** **Dimmable**		
MLRNEPA1200	Alimentation 48W – 1200 mA **(Pour 2 plaquettes leds)** **Dimmable**		

Plaquette brut sans le diffuseur

Attention : Câblage en sortie de l'alimentation MLRNEPA1200

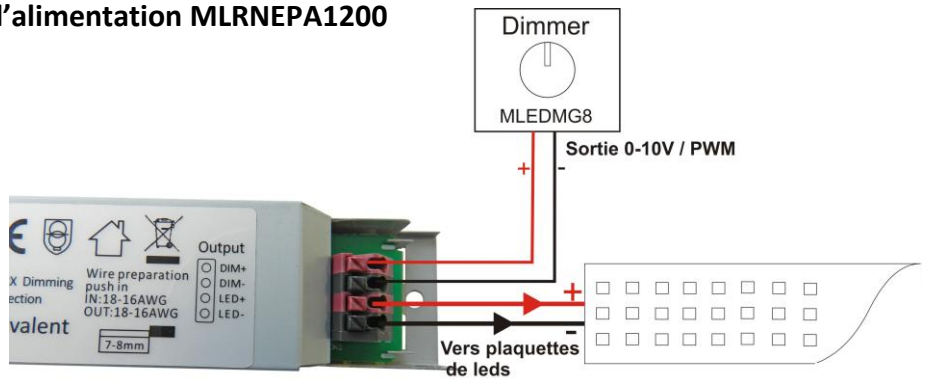

- ***Certificats CE et RoHs en fin de fiche technique***

10- Profilé suspension 85x85 mm :

Diffusant

Système de suspension

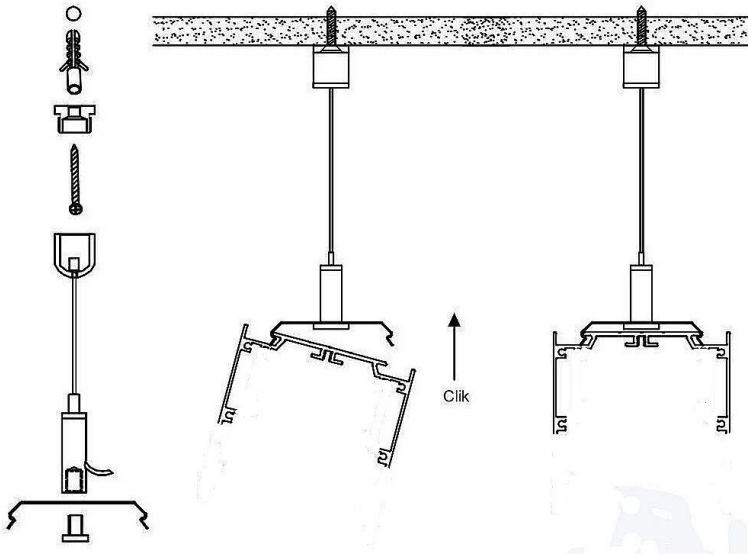

Clip de fixation

Câble de suspension

Bouchons

Référence	Désignation
MLRPS8585	Profilé suspension 75x75 mm – longueur 2m Diffusant PC semi clair
MLRPBS8585	Bouchons pour profilé MLRPS8585 – lot de 2
MLRPCS8585	Clip de fixation pour MLRPS8585 – tous les 1 mètre
MLRPSS8585	Câble de suspension pour MLRPS8585 – Longueur 2m – 1 par clip

Kit filin qui permet d'assembler les différentes parties du profilé (fournit avec le profilé):

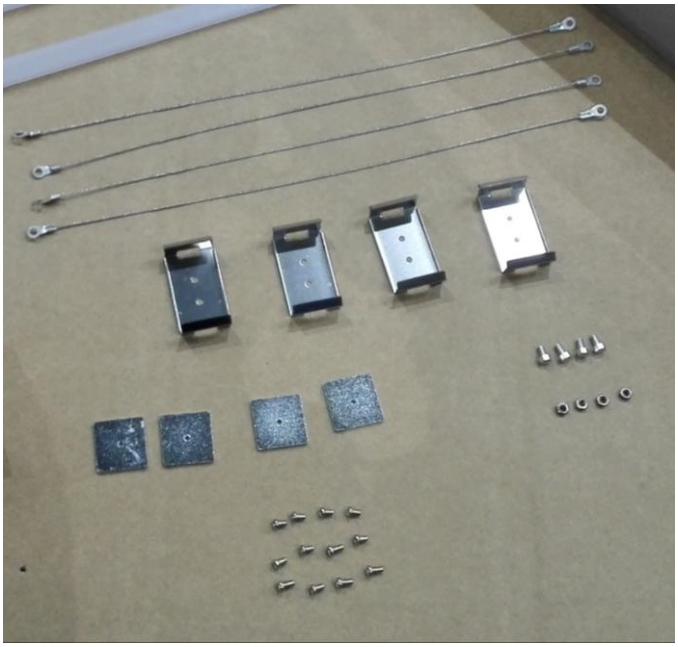

Profilé monté :

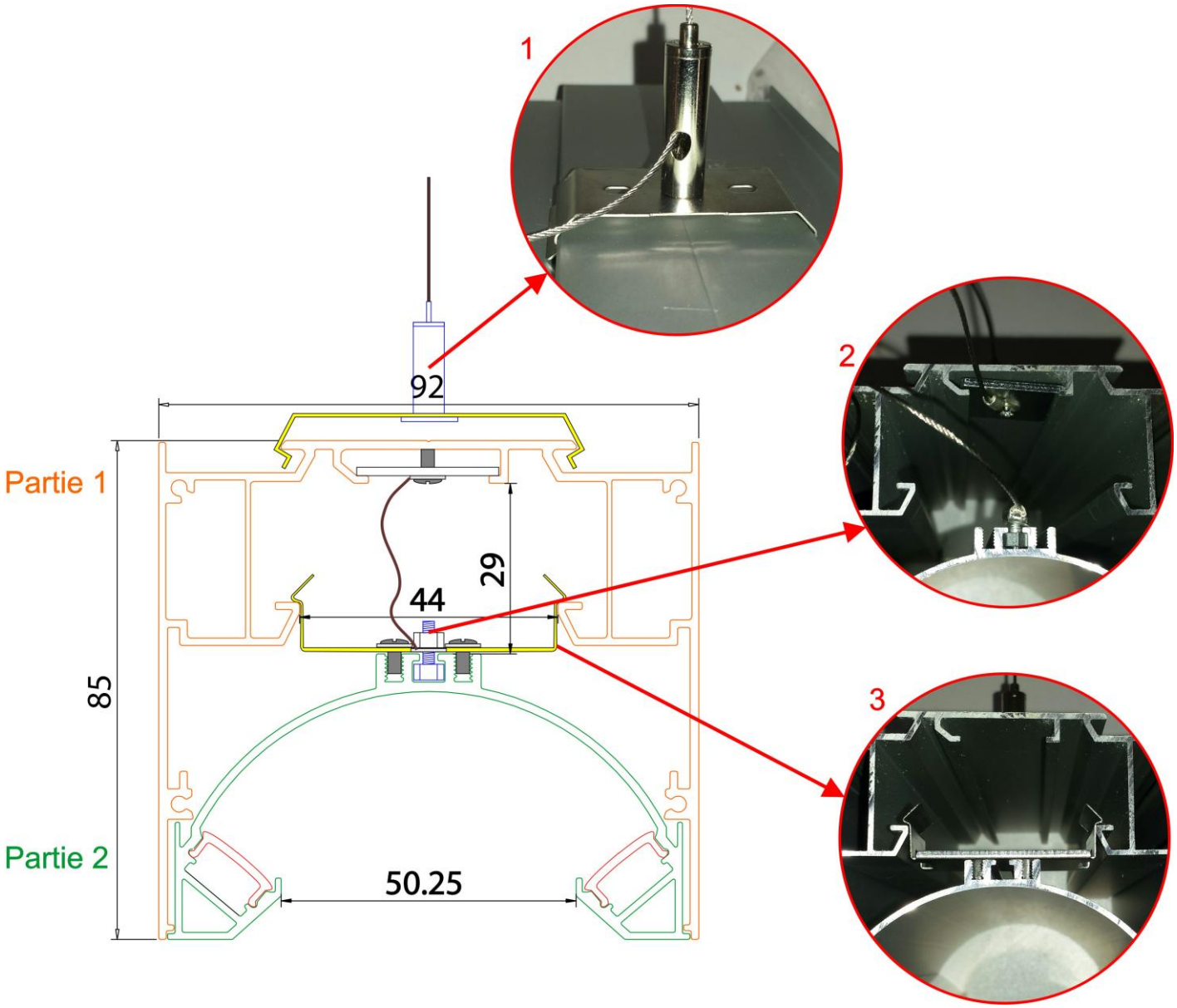

1 : câble de suspension + clip de fixation : permet de suspendre le profilé. Espacement tous les mètres.
2 : filin de sécurité : permet sécuriser le profilé si la partie 2 se détache de la partie 1 (fournit avec le profilé). 2 minimums par profilé. A placer tous les 50 cm.
3 : clip de fixation intérieur : permet de clipser la partie 2 dans la partie 1 (fournit avec le profilé). 2 minimums par profilé. A placer tous les 50 cm.

DECLARATION DE CONFORMITE

Nous, soussignés la société MATEL,
domiciliée
18 rue d'Anjou
ZI Tharabie
F - 38291 St QUENTIN FALLAVIER

Déclarons par la présente, suivant les données du constructeur, que les produits :
- Plaque à LED 560 mm réf : MLRNEP056W42 et MLRNEP056W3
- Alimentation 48W - 1200 mA réf : MLRNEPA1200

sont conformes aux exigences des normes et directives suivantes :
. Directive CEM 2004/108/EC (selon rapport NTEK-2016NT0304446E) :
- EN 55015 : 2013+A1:2015
- EN 61547:2009
- EN61000-3-2:2014
- EN 61000-3-3:2013

. Directive BASSE TENSION 2014/35/EU (selon rapport NTEK2016NT0304447S) :
- EN 60598-2-1 :1989
- EN 60598-1 : 2015
- EN 62493 :2010

A Saint Quentin Fallavier,
Le 22 Aout 2016.

MATEL
www.matel.com

DECLARATION DE CONFORMITE

Nous, soussignés la société MATEL,
domiciliée
18 rue d'Anjou
ZI Tharabie
F - 38291 St QUENTIN FALLAVIER

Déclarons par la présente, suivant les données du constructeur, que les produits :

- Plaque à LED 560 mm réf : MLRNEP056W42 et MLRNEP056W3
- Alimentation 48W - 1200 mA réf : MLRNEPA1200

sont conformes à la directive RoHS – 2011/65/EU selon le rapport de tests:
N° : NTECK-2016NT0304448R

A Saint Quentin Fallavier,
Le 22 Aout 2016.